Lista Pezzi / Spare Parts / Ersatzsteile
List Onderdelen / Liste Pieces Detaches / Lista Piezas De Repuesto

# DIVAtop micro F24

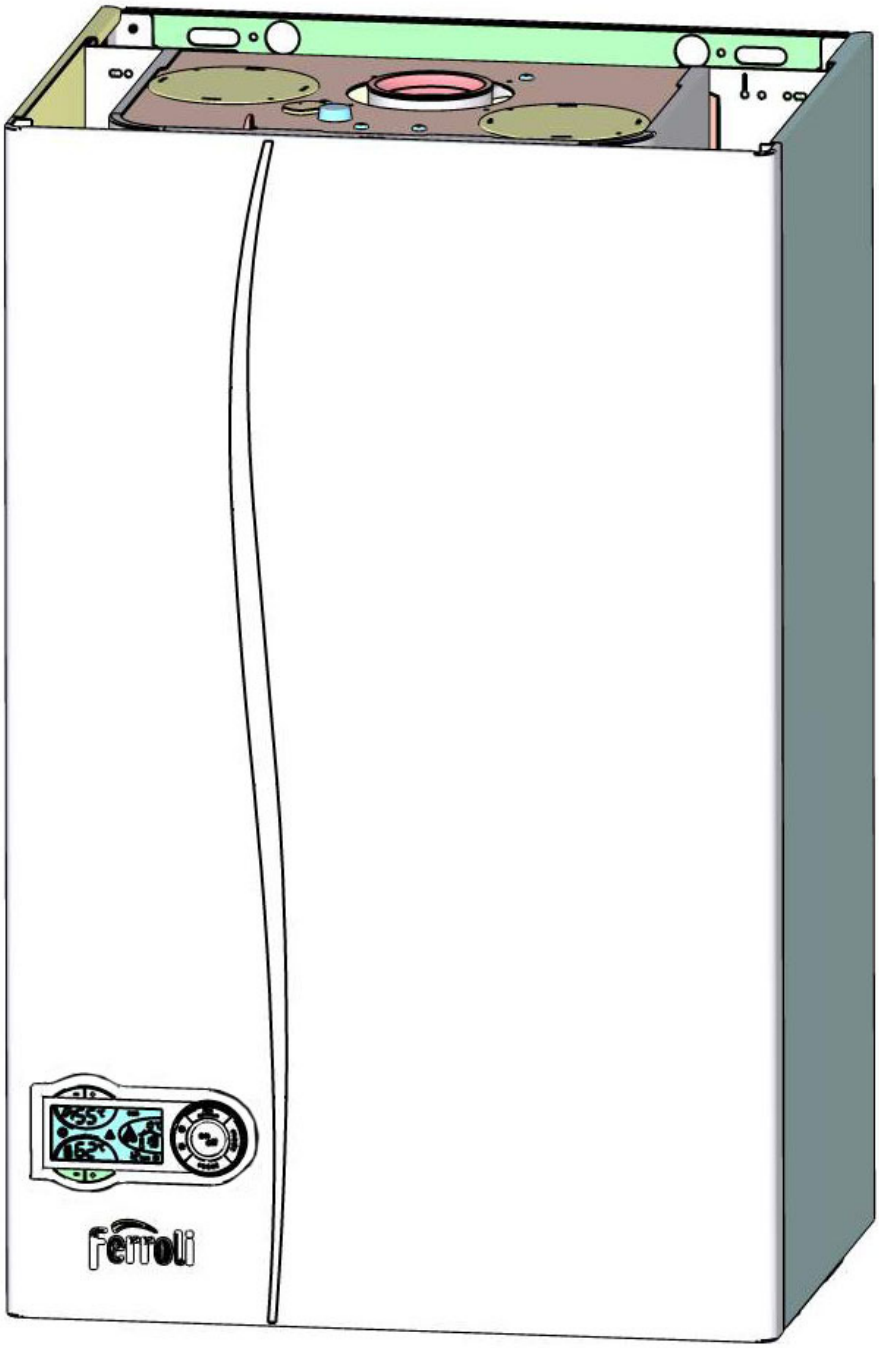

| CODICE | EDIZIONE | MERCATO |
|---|---|---|
| 30K0741000 | 02/03/2009 | WF |

Lista Pezzi / Spare Parts / Ersatzsteile
List Onderdelen / Liste Pieces Detaches / Lista Piezas De Repuesto

# DIVAtop micro F24

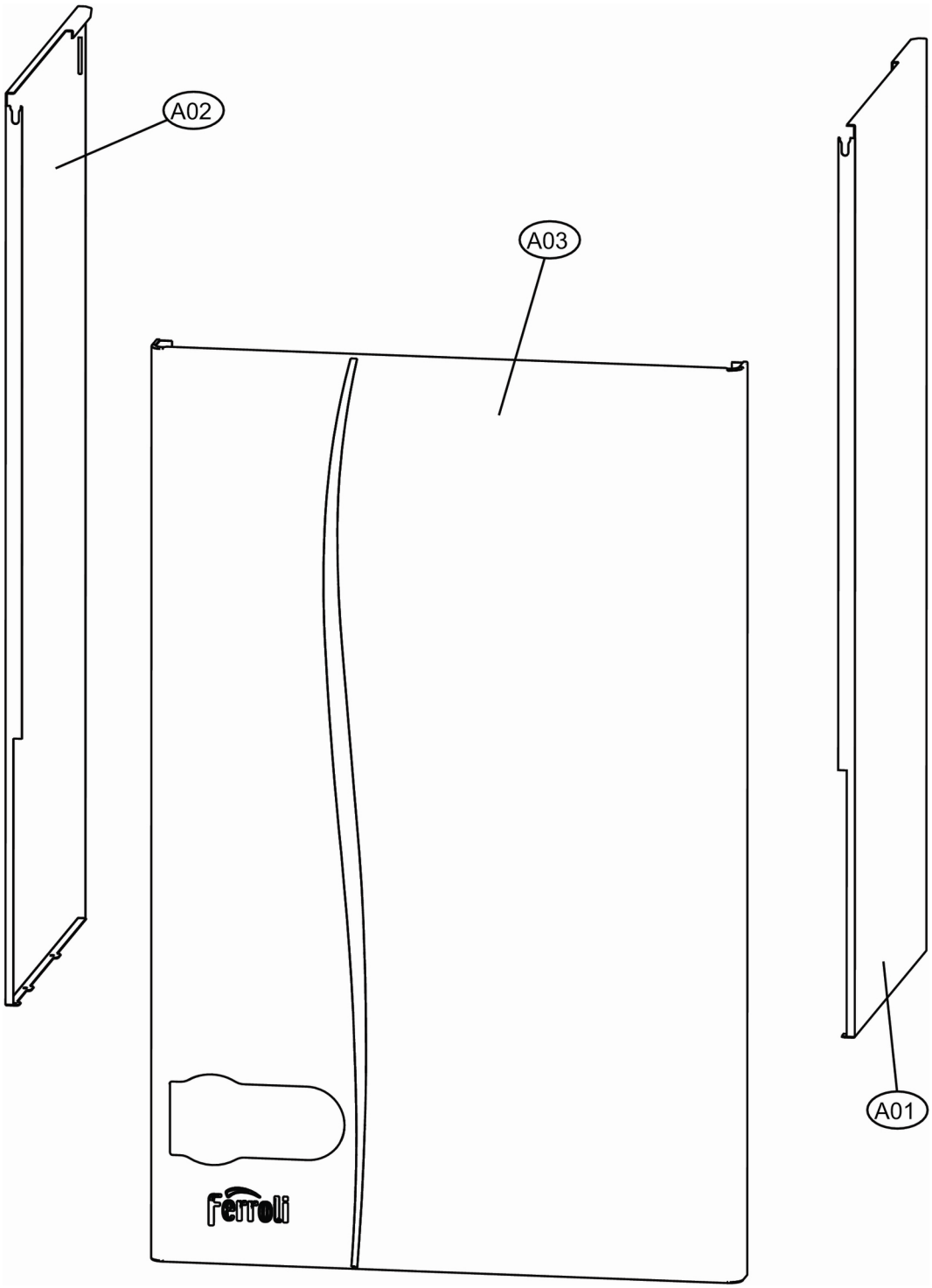

Lista Pezzi / Spare Parts / Ersatzsteile
List Onderdelen / Liste Pieces Detaches / Lista Piezas De Repuesto

# DIVAtop micro F24

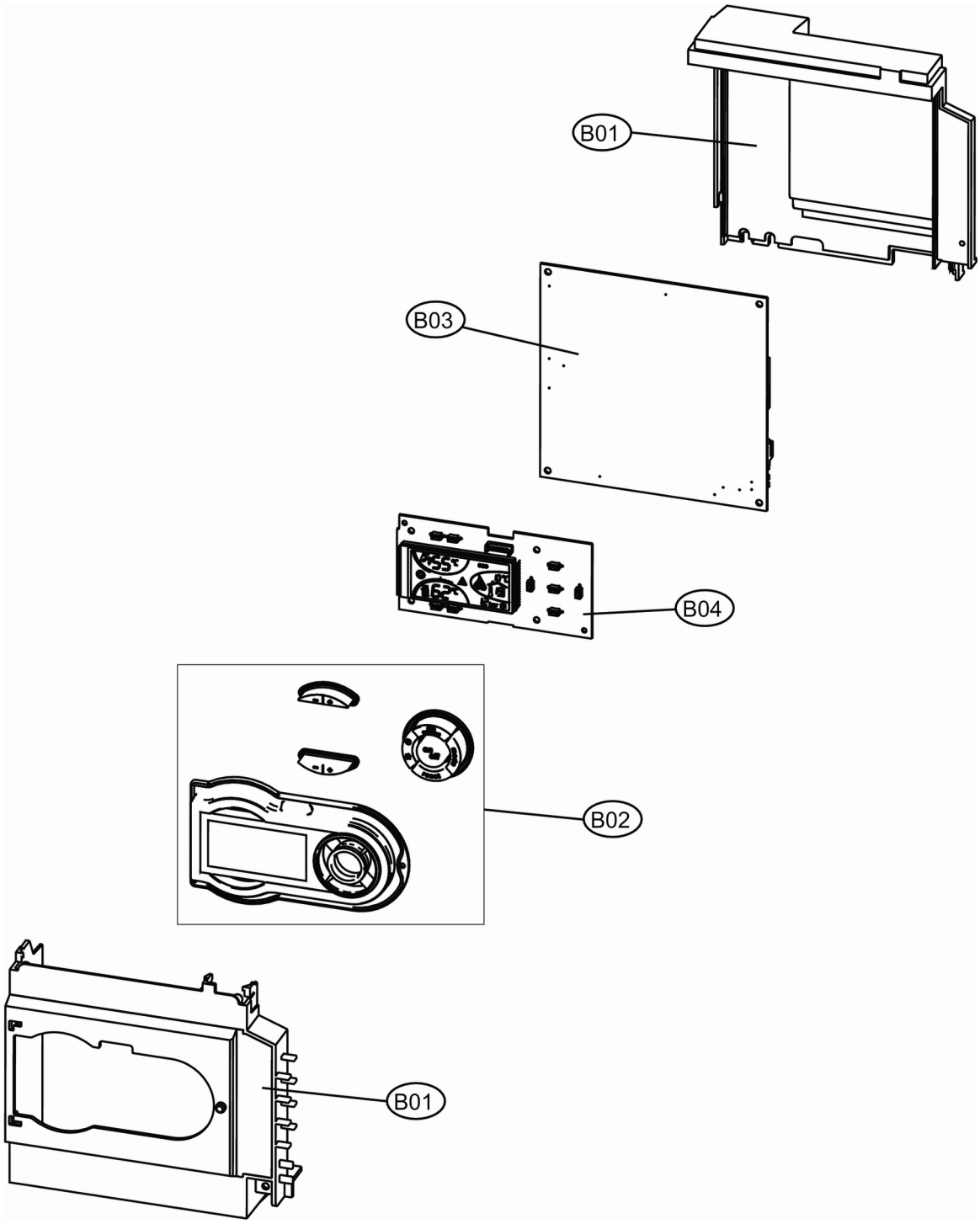

Lista Pezzi / Spare Parts / Ersatzsteile
List Onderdelen / Liste Pieces Detaches / Lista Piezas De Repuesto

# DIVAtop micro F24

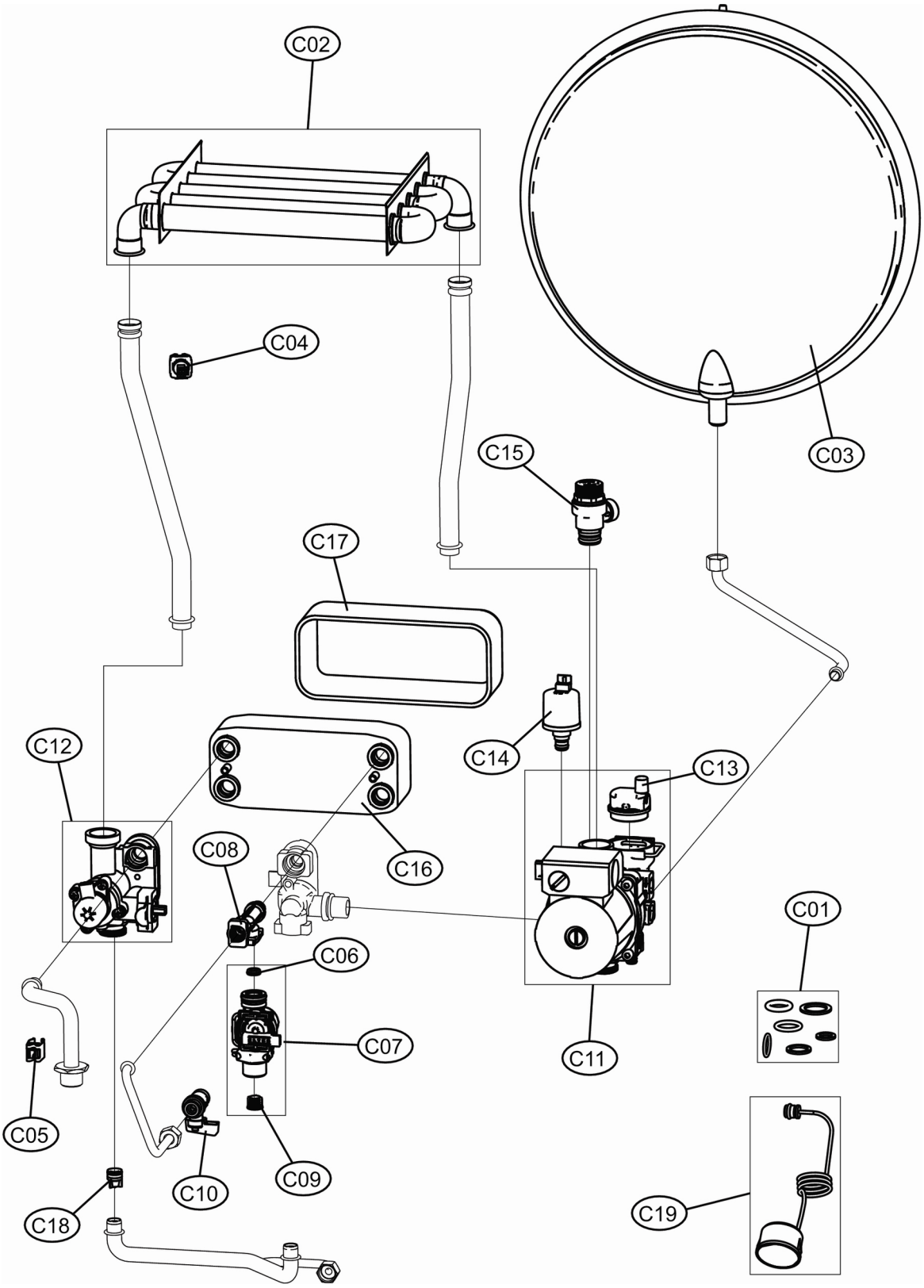

Lista Pezzi / Spare Parts / Ersatzsteile
List Onderdelen / Liste Pieces Detaches / Lista Piezas De Repuesto

# DIVAtop micro F24

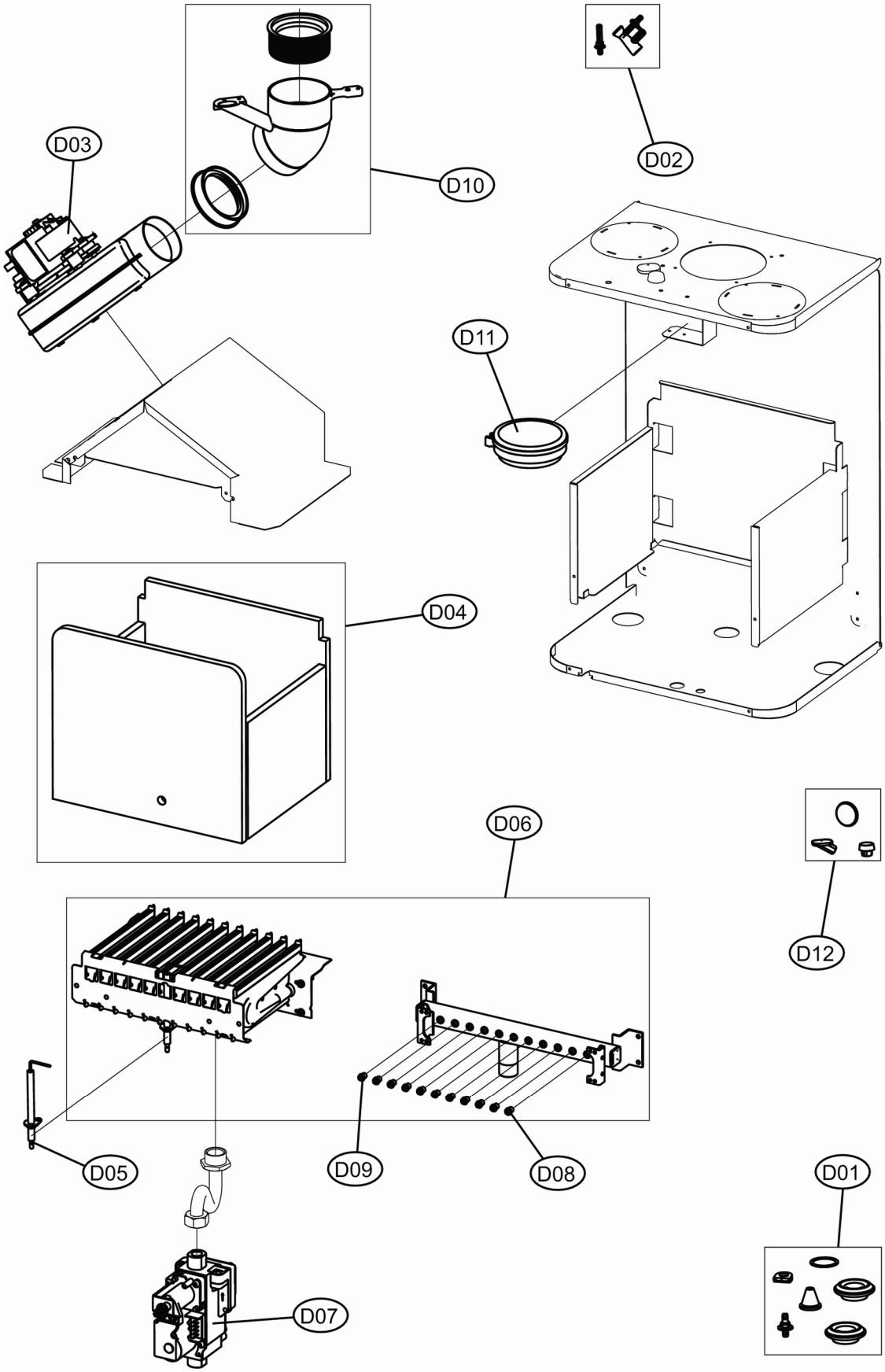

# DIVAtop micro F24

## LISTA PEZZI

| POS. | CODICE | DESC. | QT. |
|---|---|---|---|
| A01 | 39836670 | KIT FIANCO DEX. (3110G910) | 1.000 |
| A02 | 39836680 | KIT FIANCO SIN. (3110G930) | 1.000 |
| A03 | 39820370 | KIT PANNELLO A."FOL"(31116580) | 1.000 |
| B01 | 39836690 | KIT SCATOLA ELETTR. (35012290) | 1.000 |
| B02 | 39820390 | KIT PORTASCHEDA (35011950) | 1.000 |
| B03 | 39828411 | KIT CENTRALINA EL. (36508462) | 1.000 |
| B04 | 39820410 | KIT SCHEDA EL.DSP05 (38321600) | 1.000 |
| C01 | 39836640 | KIT GUARN.CALD. Fm.AC | 1.000 |
| C02 | 39820420 | KIT SCAMB.MONOTERM. (37404080) | 1.000 |
| C03 | 39800960 | KIT VASO ESP.8LT. (36800780) | 1.000 |
| C04 | 39819550 | KIT SONDA TEMP. (36200730) | 1.000 |
| C05 | 39810230 | KIT SONDA TEMP.SAN. (36200640) | 1.000 |
| C06 | 39813010 | KIT 5 REG.PORT.10Lt.(36902080) | 1.000 |
| C07 | 39836700 | KIT FLUSSOM.ELTEK (36402340) | 1.000 |
| C08 | 39836710 | KIT RACC.FLUSSOM. (35014370) | 1.000 |
| C09 | 39813230 | KIT 5 FILTRI FLUSS. (39402940) | 1.000 |
| C10 | 39808980 | KIT RUB.3/8" Tp.5014(36901470) | 1.000 |
| C11 | 39818450 | KIT POMPA AO/FX3FPL (36600100) | 1.000 |
| C12 | 39820441 | KIT VALV.3VIE (36902240) | 1.000 |
| C13 | 39818220 | KIT V.ARIA (39404380-39404730) | 1.000 |
| C14 | 39818770 | KIT TRANSDUTT.PRESS.(36402100) | 1.000 |
| C15 | 39818270 | KIT VALV.SIC. (36902760) | 1.000 |
| C16 | 39835630 | KIT SCAMBIATORE 16P.(37405130) | 1.000 |
| C17 | 39836740 | KIT ISOLANTE SCAMB. (35323010) | 1.000 |
| C18 | 39818790 | KIT 10 VALV.N/R. (36902190) | 1.000 |
| C19 | 39818210 | KIT IDROMETRO (36402070) | 1.000 |
| D01 | 39820470 | KIT GUARN.CALD. Sr.ACF4 | 1.000 |
| D02 | 39808471 | KIT PRESE (35101310-35101323) | 1.000 |
| D03 | 39817550 | KIT VENTIL. (36601851) | 1.000 |
| D04 | 39819610 | KIT ISOL.CAM.COMB.Sr.ABC4-ABF4 | 1.000 |
| D05 | 39819430 | KIT ELETTRODO ACC. (36702890) | 1.000 |
| D06 | 39819630 | KIT BRUC.11R.m. (37608911) | 1.000 |
| D07 | 39817850 | KIT VALV.GAS (36800420) | 1.000 |
| D08 | 39819590 | KIT 11 UG.1,35 m. (34009821) | 1.000 |
| D09 | 39819600 | KIT 11 UG.0,79 gpl (34013300) | 1.000 |
| D10 | 39817990 | KIT CURVA USC.FUMI (33301610) | 1.000 |
| D11 | 39828420 | KIT TRASDUTT.PRESS. (36402290) | 1.000 |
| D12 | 39820480 | KIT SPIA (35102690-35102350) | 1.000 |